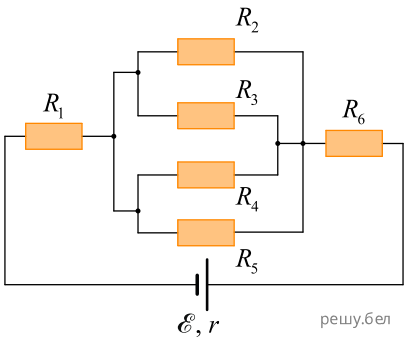1. На рисунке изображена схема электрической цепи, состоящей из источника тока и шести одинаковых резисторов $R_1 = R_2 = R_3 = R_4 = R_5 = R_6 = 16$ Ом. Если ЭДС источника тока $\mathcal{E} = 291$ В, а его внутреннее сопротивление $r = 6{,}0$ Ом, то мощность P_5, выделяемая в резисторе R_5, равна ... Вт.